regas

distributore
esclusivo per l'Italia

ACTARIS

Valvola di sfioro VS 801 - 811

- Ottima precisione di intervento garantita nel tempo
- Elevata resistenza agli agenti atmosferici
- Buon rendimento con alte portate
- Chiusura a tenuta perfetta
- Ottimo ΔP tra apertura e chiusura

Impiego

Le valvole di sfioro 801 e 811 sono utilizzate a valle dei regolatori di pressione per lo sfioro di limitate quantità di gas. Utilizzate dove lo sfiato all'aperto è permesso, forniscono soluzioni a basso costo per evitare l'intervento del blocco nei casi di espansione termica, temporanei incrementi di pressione o lievi perdite dal regolatore. Queste valvole sono ideali per tarature a bassa pressione, grazie all'aumentata sensibilità dovuta ad una superficie della membrana più ampia.

Descrizione

Le valvole di sfioro 801 e 811 hanno un comando diretto a variazione di spinta, dove una membrana misura la pressione di sistema (di monte), una molla garantisce la carica iniziale alla membrana, stabilisce la taratura di sfioro e una valvola regola la portata di sfioro.

Caratteristiche tecniche

Pressione di monte massima	1.5 bar
Pressione di sfioro	8 - 240 mbar
Temperatura d'esercizio	-20°C / +60°C
Gas ammessi	Gas naturale, gas di città, propano, butano, aria, azoto ed ogni gas non corrosivo

Dimensioni del corpo e connessioni

Diametri	DN 1"x1"
Connessioni	Filettatura femmina secondo ISO 7/1 o ISO 228/1

Materiali

Corpo	Alluminio
Valvola	Gomma nitrilica
Membrana	Gomma con rinforzo in tela
Parti interne	Ottone e acciaio inossidabile

SRV 800

Condizioni standard:
- Pressione assoluta di 1.013 bar
- Temperatura di 15°C

Le portate indicate sono rilevate con gas di densità 0.6

Dimensioni (mm)

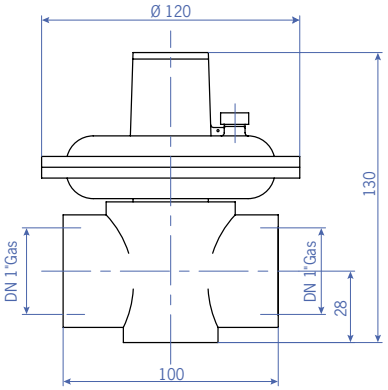

▶ **Tipo VS 801 / Peso 0.8 kg**

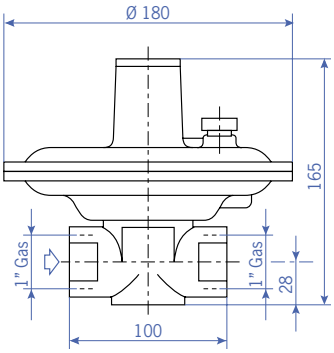

▶ **Tipo VS 811 / Peso 1.2 kg**

Informazioni da specificare in un ordine:
- Modello
- Pressione di monte
- Campo di pressione di sfioro
- Tipo di connessione
- Portata massima
- Tipo di gas
- Quantità richiesta

Tabella delle portate

Taratura pressione di sfioro (bar)	Incremento sulla taratura pressione di sfioro (mbar)	Rendimento in condizioni standard (m3/h)
35	3.5	18.5
35	7	29
64	6.5	22
64	13	38

Tabelle di selezione delle molle

VS 801

	Caratteristiche molla				Wh
Codice	d (mm)	De (mm)	Lo (mm)	It	(mbar)
20563325	1.3	25	55	8	15 ÷ 30
20563025	1.5	25	50	6.5	28 ÷ 30
20563026	1.7	25	50	7	40 ÷ 85
20563027	1.9	25	50	6.75	55 ÷ 120
20563028	2.2	25	50	7.5	75 ÷ 240

VS 811

	Caratteristiche molla				Wh
Codice	d (mm)	De (mm)	Lo (mm)	It	(mbar)
20564141	1.6	30	80	9.5	8 ÷ 18
20564142	1.8	30	80	8.5	16 ÷ 28
20564044	2.2	30	80	9	30 ÷ 56
20564042	2.5	30	80	9	40 ÷ 90
20564143	3	30	80	9	90 ÷ 190

d: diametro filo De: diametro esterno Lo:lunghezza senza carico It: numero di spire

Opzioni

La valvola VS 811 può essere integrata da una presa di pressione che agevola le operazioni di verifica periodica della taratura - Codice: VS 811/I o VS 811/I/TR.

Regas srl
Per informazioni:
www.regasitalia.com

Uffici commerciali:
via dell'Innominato, 8
24053 Brignano Gera D'Adda (BG)
tel + 0363 815867 - 0363 815839
fax + 0363 816196

GA0016.0-GB-08.02 - © Copyright 2002, Actaris, All Rights Reserved. - Actaris reserves the right to change these specifications without prior notice.